Описание товара Ванна моечная ТТМ ВМЦТК1-120/7П

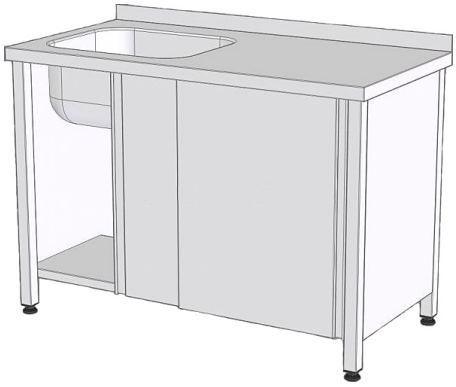

Описание

Моечная ванна **ТТМ ВМЦТК1-120/7П** используется на предприятиях общественного питания и торговли для мытья и ополаскивания посуды и продуктов питания. Модель оснащена цельнотянутой мойкой без отверстия под смеситель, столешницей с бортом, дверьми-купе и регулируемыми по высоте ножками. Сварной каркас, закрытый по бокам, выполнен из нержавеющей профильной трубы, ванна - из нержавеющей стали.

В комплект поставки входит сифон.

Характеристики

Установка	напольная
Разновидность	закрытая
Тип мойки	цельнотянутая
Материал каркаса	нерж. сталь
Материал ванны	нерж. сталь
Количество раковин	1
Рабочая поверхность	справа
Борт	Да
Тип дверей	двери-купе
Размеры раковины (ДхШхВ)	500x500 мм
Глубина раковины	300 мм
Ширина	1200 мм

Глубина	700 мм
Высота	850 мм
Вес (без упаковки)	42 кг
Вес (с упаковкой)	44 кг
Страна производства	Россия

Информация на сайте prom-katalog.ru носит справочный характер и не является публичной офертой, определяемой ст. 437 ГК РФ.
Убедительная просьба уточнять цены и наличие по телефону у вашего менеджера.